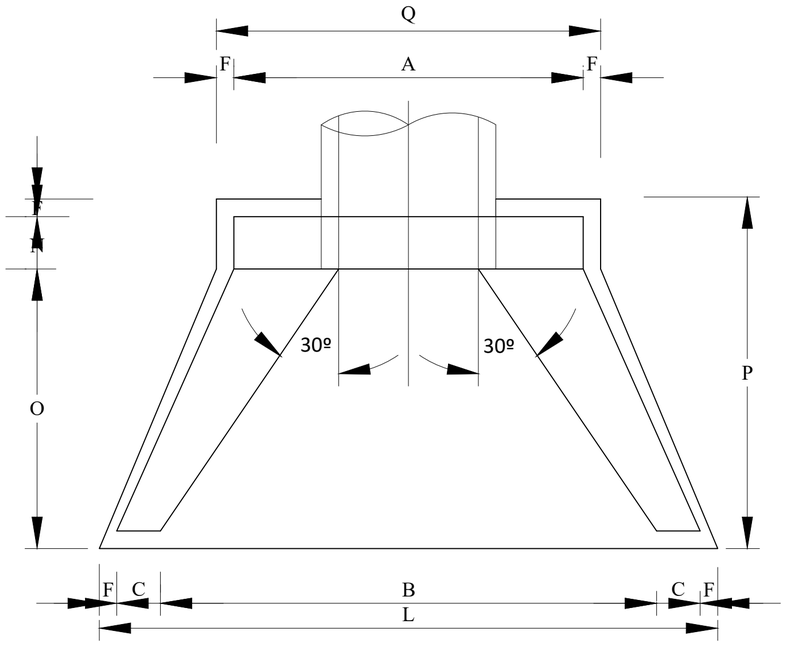

Planta

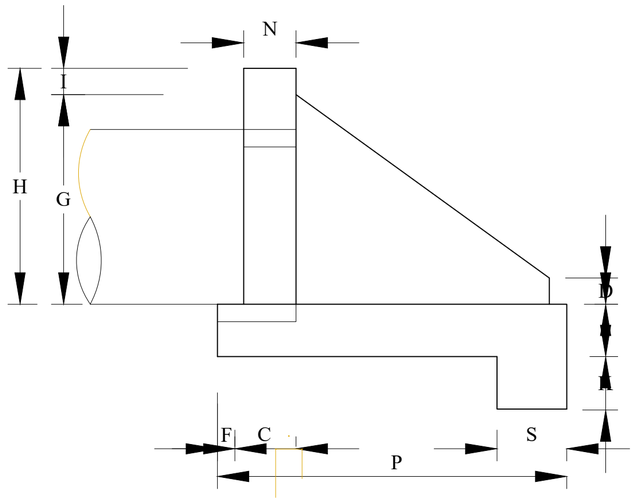

Vista Lateral

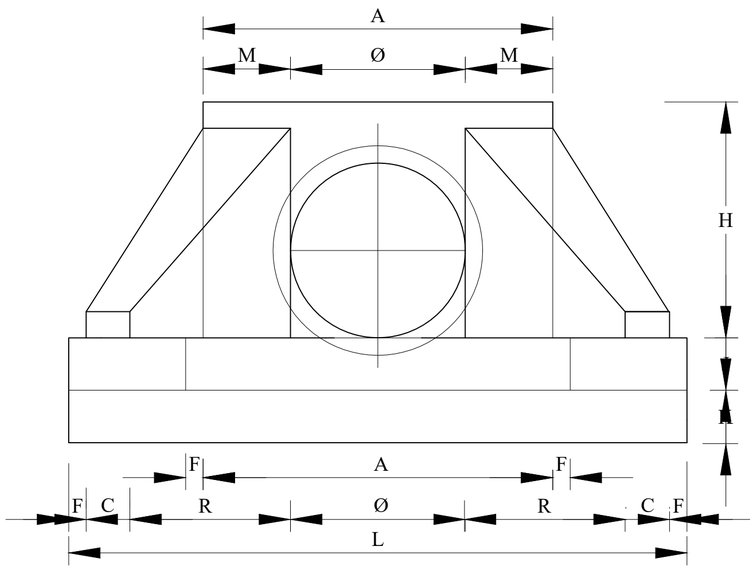

Vista Frontal

DETALHE DA SEÇÃO TIPO

SEM ESCALA

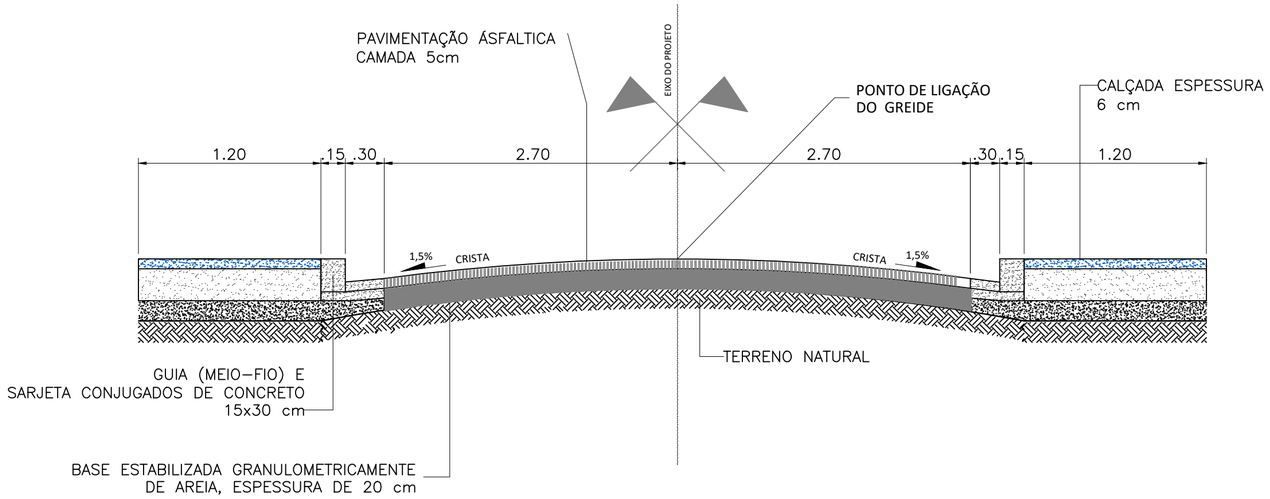

DIMENSÕES (cm)																			
Ø	A	B	C	D	E	F	G	H	I	J	K	L	M	N	O	P	Q	R	S
60	160	172	25	15	-	10	80	95	15	30	Var.	242	25	50	85	135	180	180	40
80	180	228	25	15	-	10	100	115	15	30	Var.	298	25	50	128	168	200	200	40
100	200	284	25	15	-	10	120	135	15	30	Var.	354	25	50	150	200	220	220	40
120	220	342	25	15	-	10	140	155	15	30	Var.	412	25	50	192	232	240	240	40

QUANTIDADES					
SERVIÇO		Ø=60cm	Ø=80cm	Ø=100cm	Ø=120cm
VOLUME A ESCAVAR	(m3)	1,400	2,200	2,750	3,600
CONCRETO DE 15MPA	(m3)	2,950	4,100	5,400	6,850
FORMA COMUM DE MADEIRA	(m3)	9,50	13,20	18,00	23,50

KATIA CHRISTINA BANDEIRA DA SILVA:70723648387

Assinado digitalmente por:KATIA CHRISTINA BANDEIRA DA SILVA:70723648387
DN: cn=KATIA CHRISTINA BANDEIRA DA SILVA:70723648387 c=BR o=ICP-Brasil ou=AC SyngularID Multipla
Motivo: Eu sou o autor deste documento
Local:
Data: 2026-01-12 15:34-06:00

HIDRAELE Projetos e Serviços LTDA.
Engenharia Sanitária e Ambiental - Projetos e Serviços
Rua das Avencas nº01 Renascença 01 - São Luís MA-CEP 65077-620
Home Page: www.hidraele.com.br - Email: hidraele@hidraele.com.br
Fone / Fax: (98) 3235 5557 - 5552

DES.: CKCN
PROJETO: OBRAS DE ARTE CORRENTE
ESC.: S/ESC.
AUTOR DO PROJ./ RESP. TÉC.: KÁTIA CHRISTINA BANDEIRA DA SILVA, Engº Civil - CREA 6152 D/MA
DATA: JAN / 2026

CLIENTE: PREFEITURA MUNICIPAL DE VIANA / MA
LOGRADOURO: ESTRADA DA QD. 25
EMPREENDIMENTO: IMPLANTAÇÃO DE PAVIMENTAÇÃO ÁSFALTICA
ÁREA CONSTRUÍDA: -
TÍTULO: ARMAÇÃO DAS BOCAS DOS BUEIROS E DETALHE DE SEÇÃO TIPO
FOLHA Nº. 05/06

A2 (594x420)